Robustus Schloss mit Rahmen seitlich

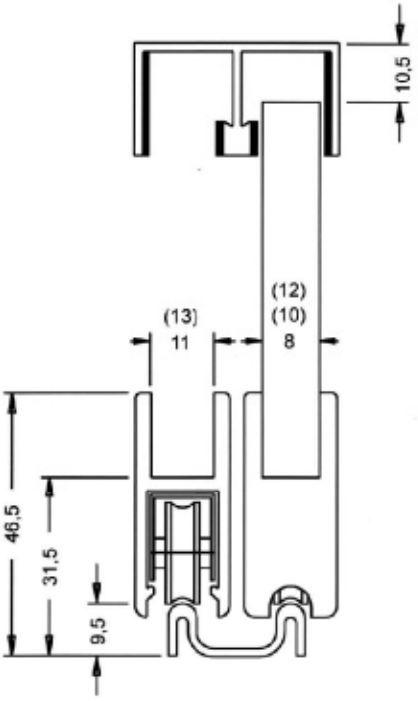

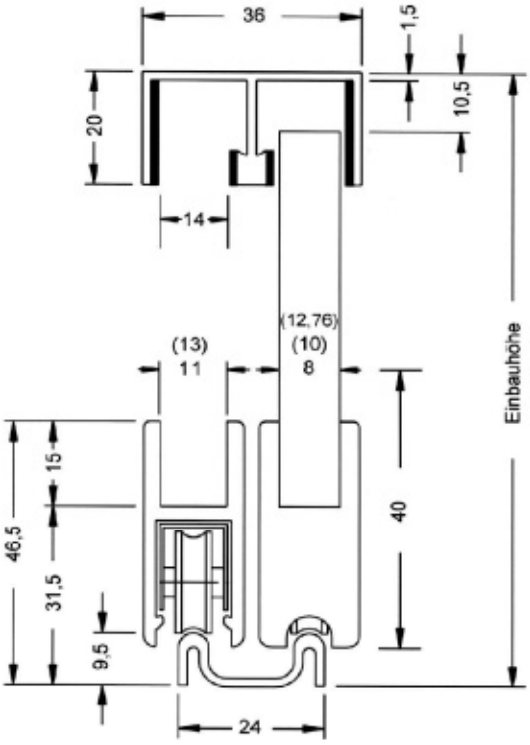

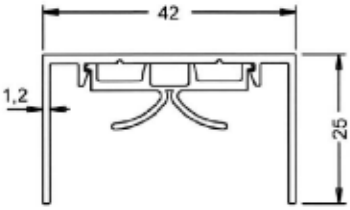

Glaszuschnittsmaß:
Einbauhöhe ./. 42

(Einschuhmaterial
unberücksichtigt)

Maximale Belastung
bei 2 Laufwerken ca. 70 kg
bei 4 Laufwerken ca. 140 kg

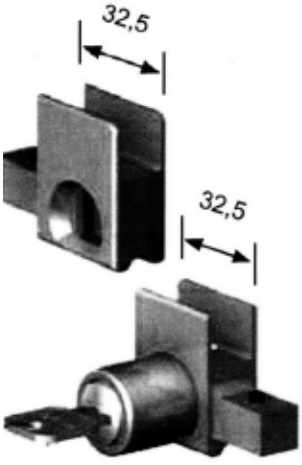

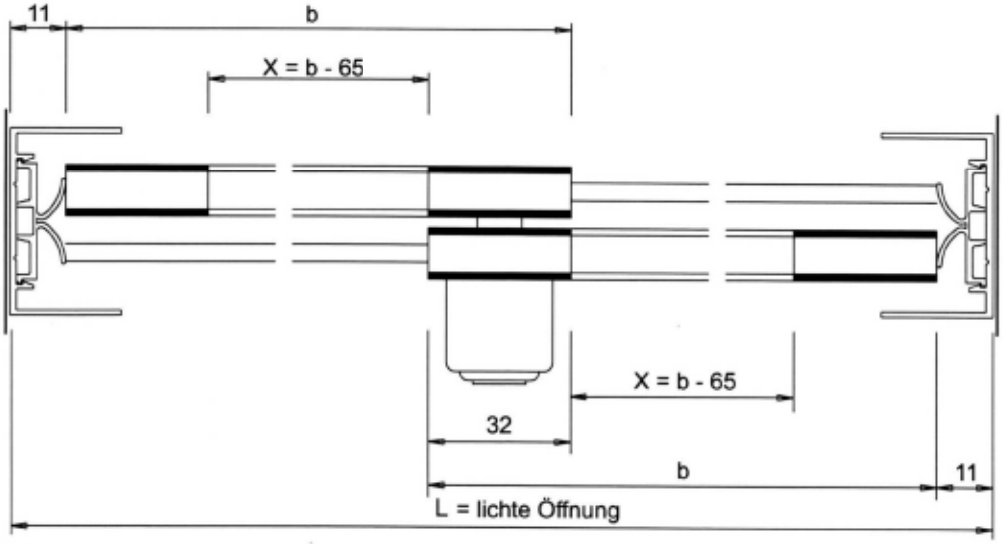

Überlappung: 32 mm
Wenn L = lichte Öffnung eine ungerade Zahl ist,
dann auf nächste gerade Zahl abrunden.

X = Laufschuhlänge
b = Flügelbreite / Glasmaß

© Muskat GmbH alle Rechte vorbehalten